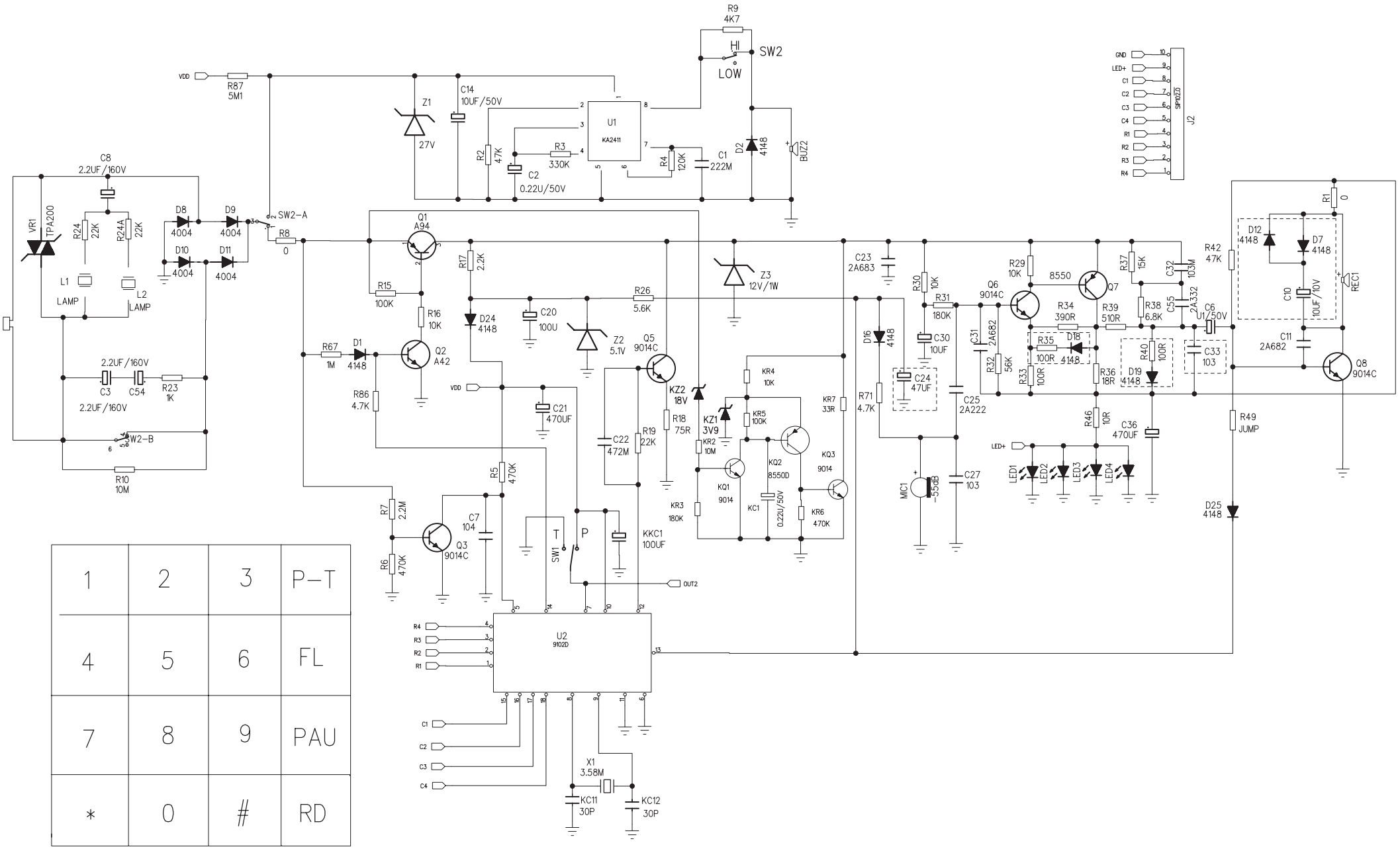

1	2	3	P–T
4	5	6	FL
7	8	9	PAU
*	0	#	RD